Инструкция по сборке

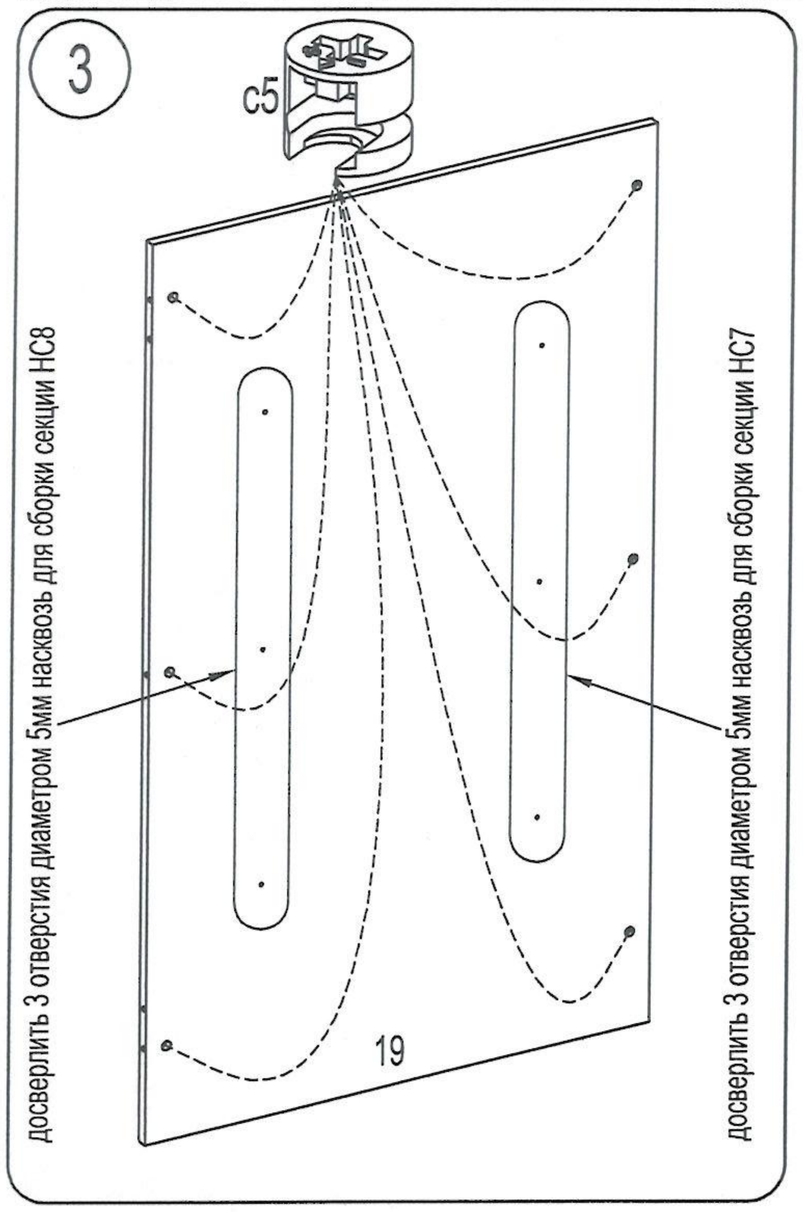

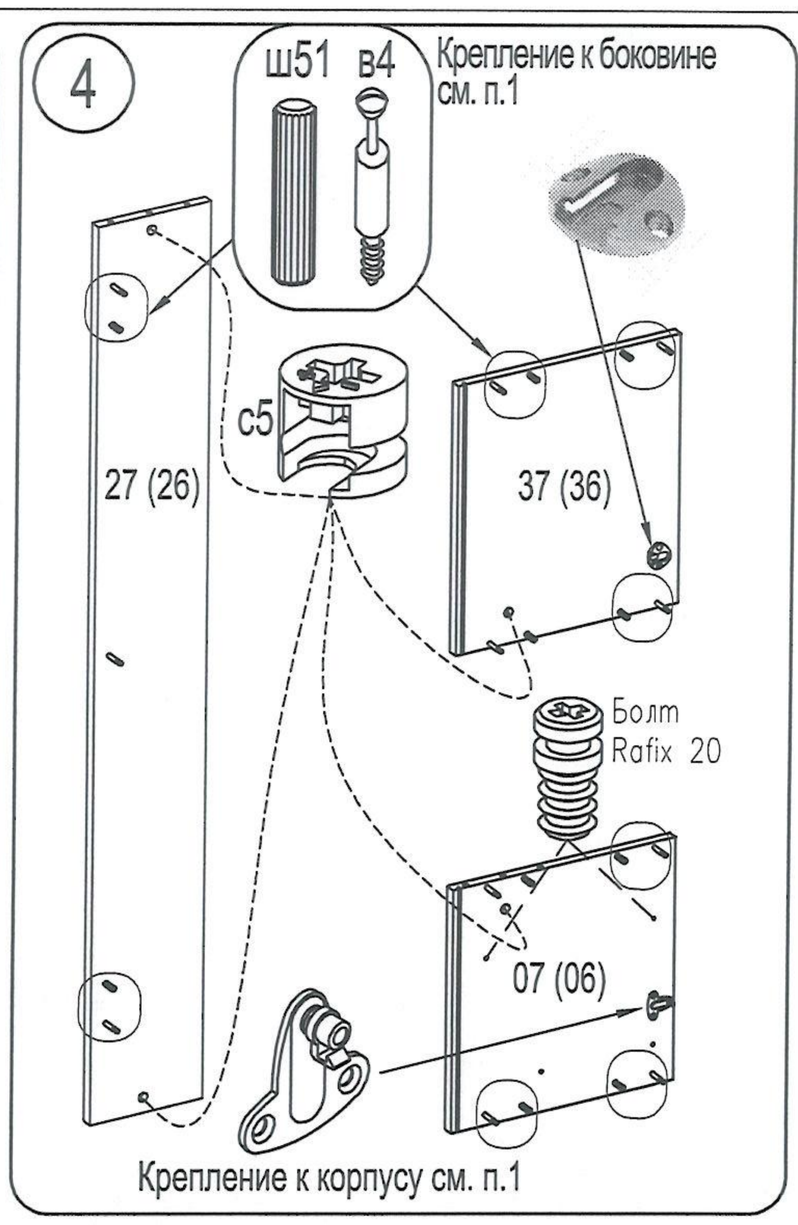

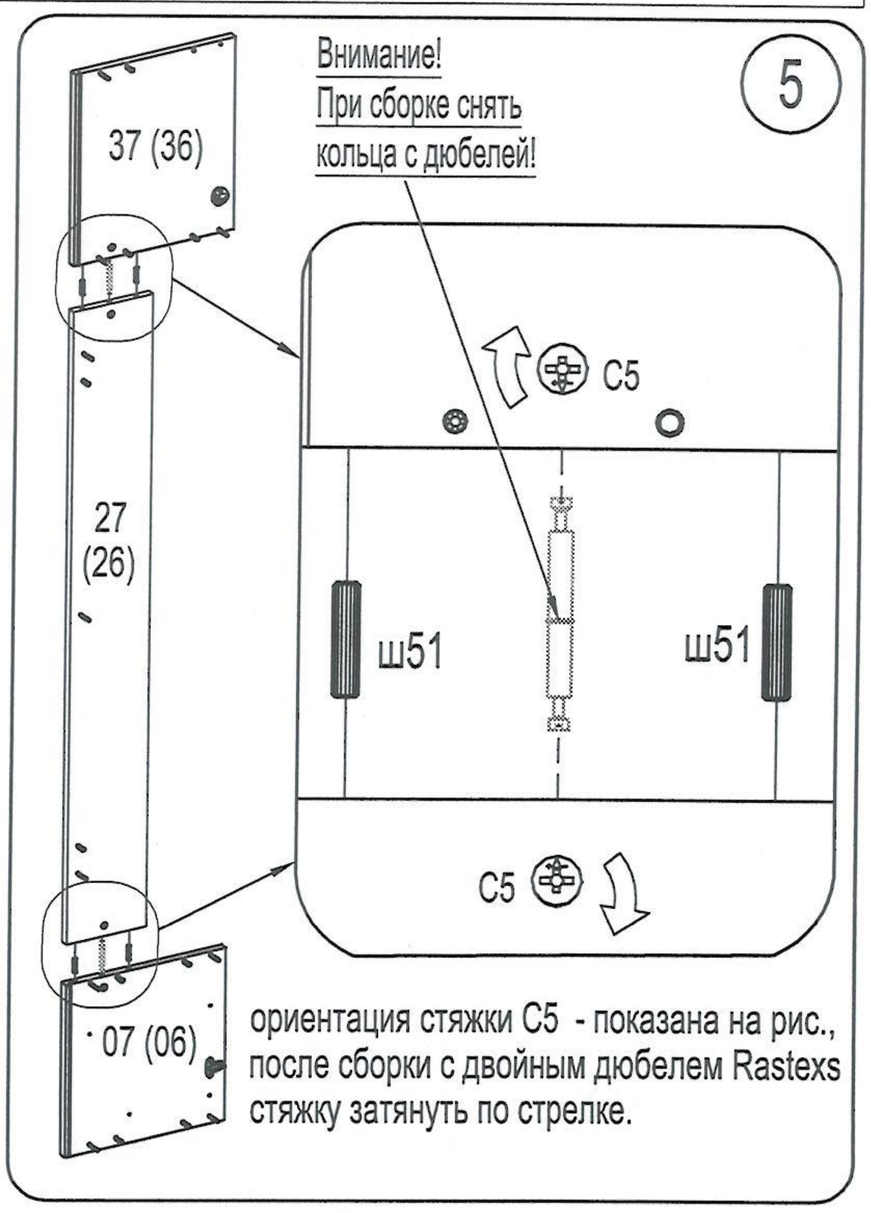

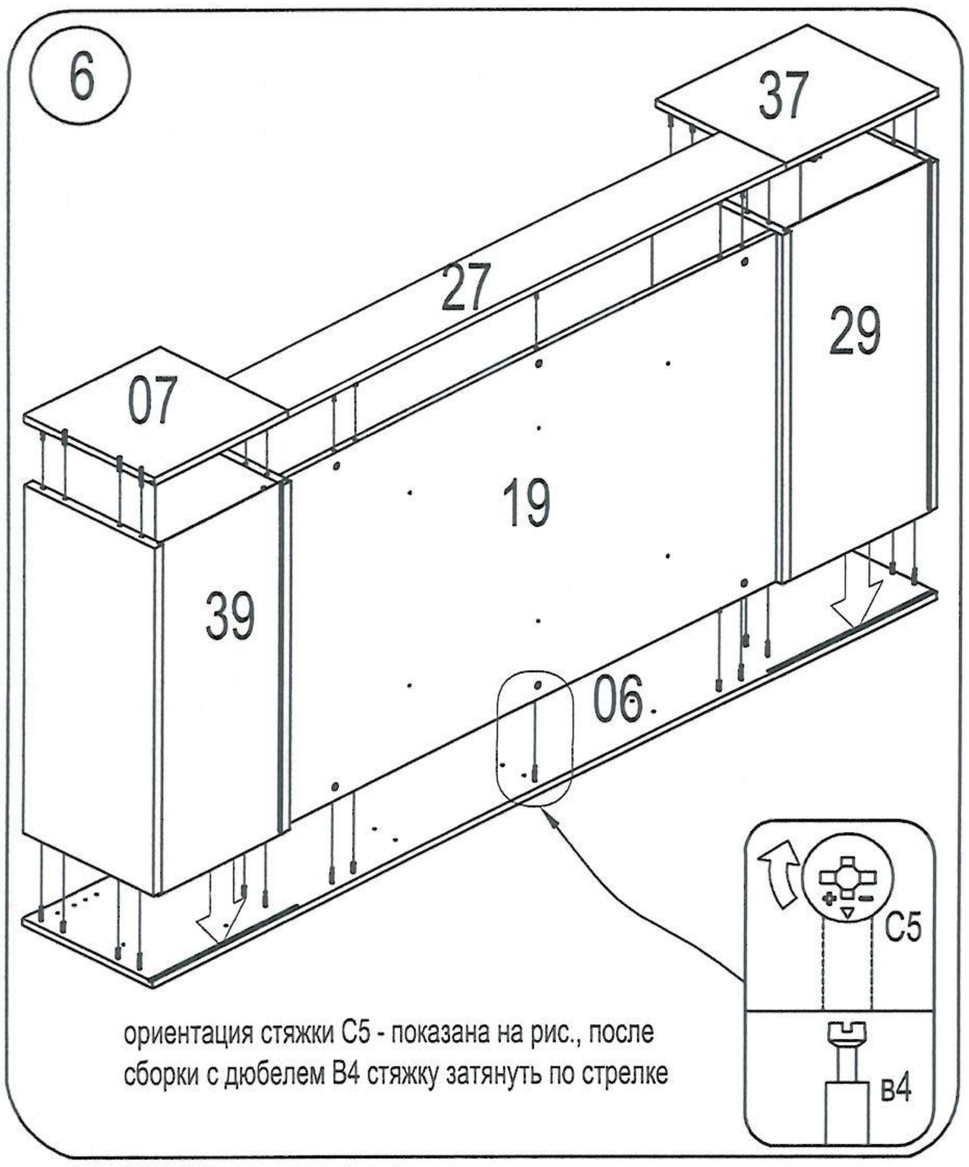

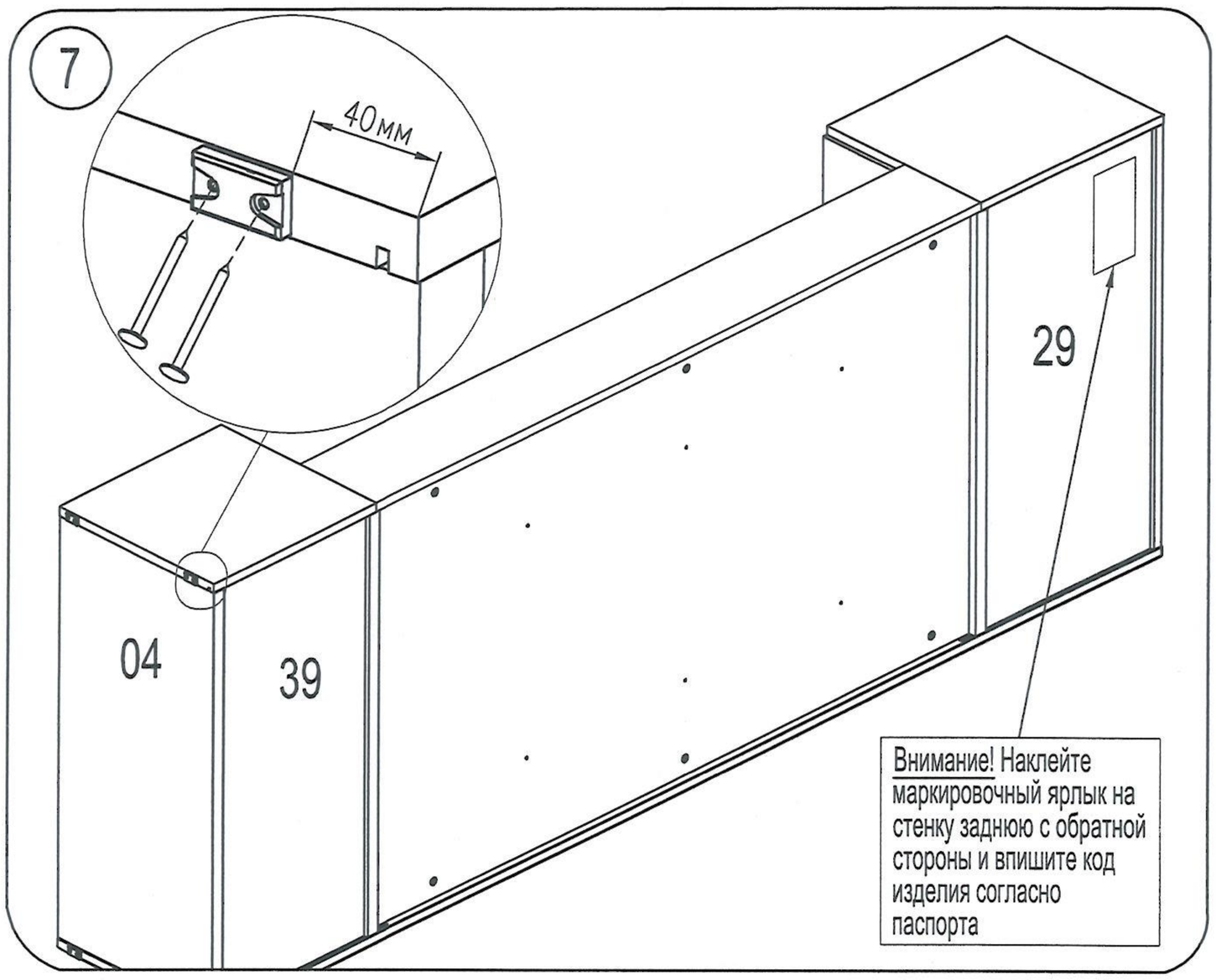

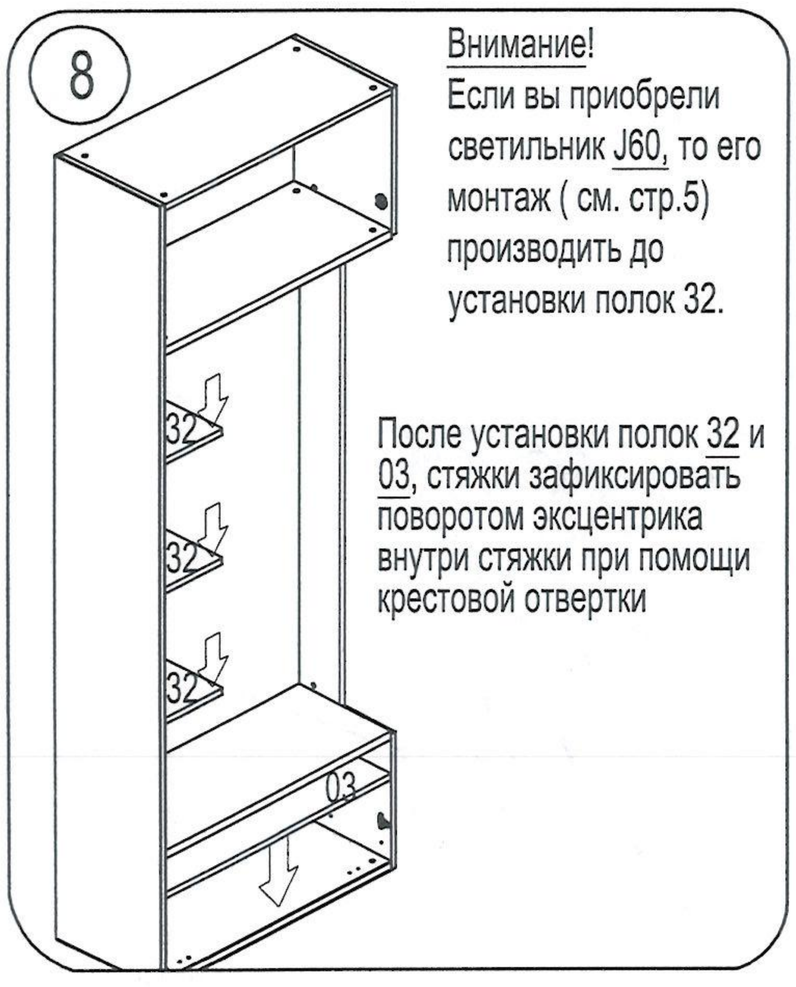

Внимание!
Если вы приобрели светильник J60, то его монтаж (см. стр.5) производить до установки полок 32.
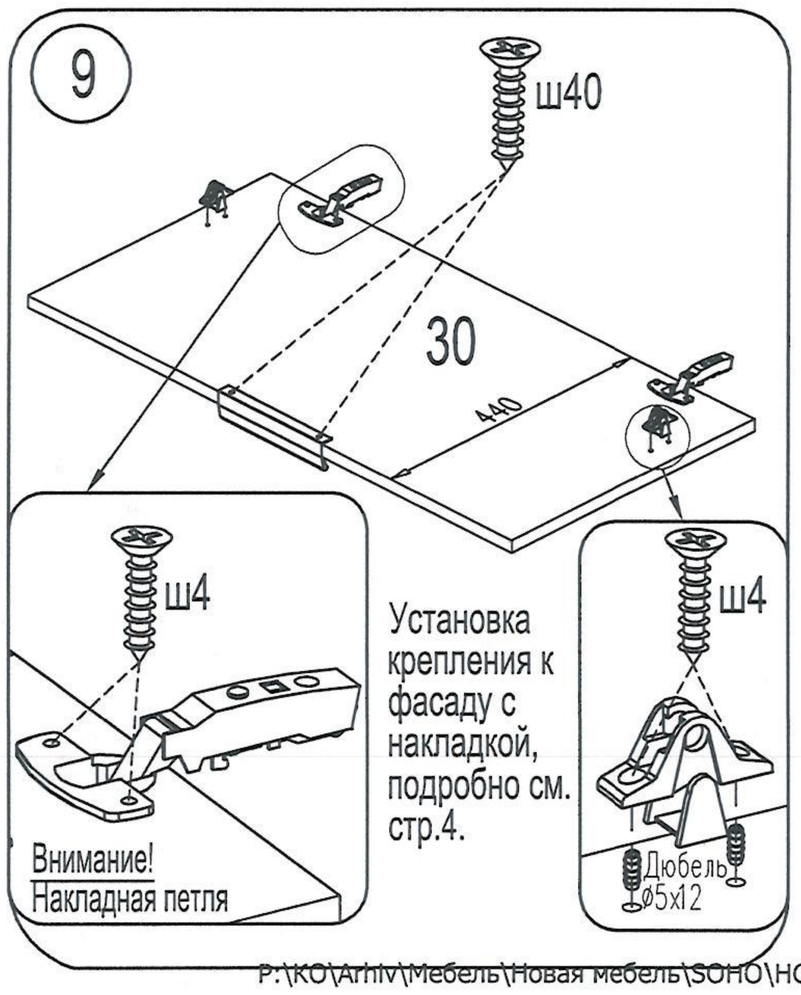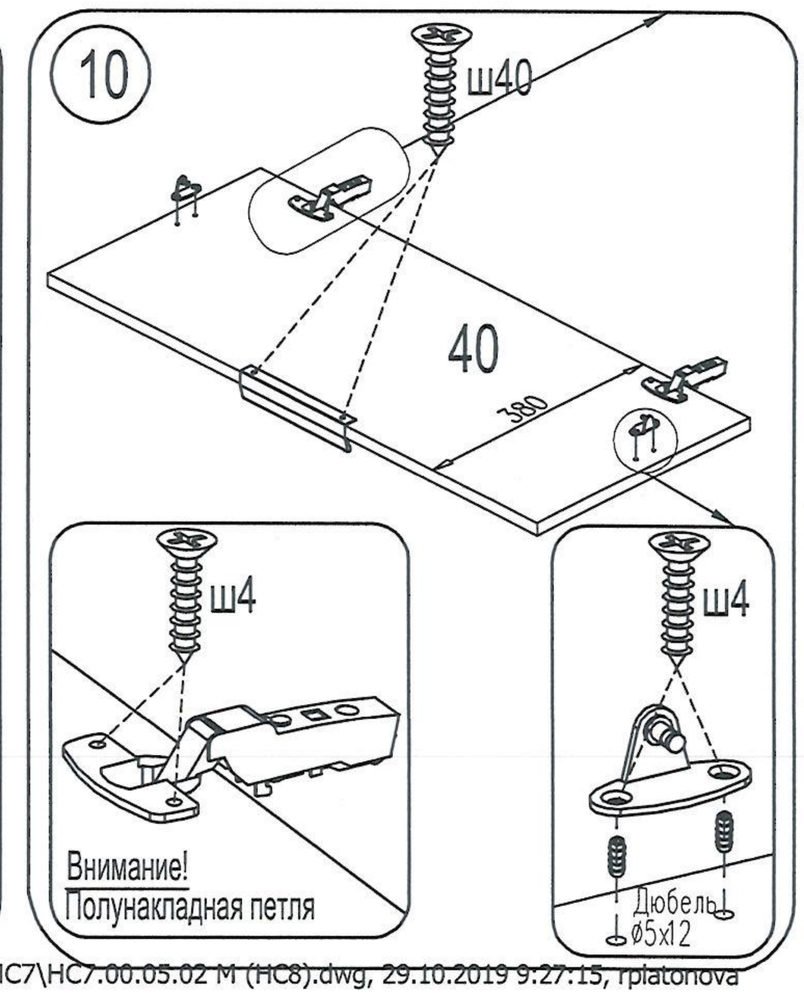
После установки полок 32 и 03, стяжки зафиксировать поворотом эксцентрика внутри стяжки при помощи крестовой отвертки